# Электропривод

## дымового клапана

**BLE24-10**

## Схема подключения:

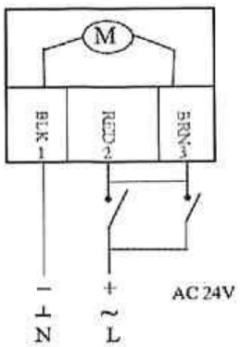


Микропереключатели конечных положений:
Заводская установка: 5° для a, 85° для b

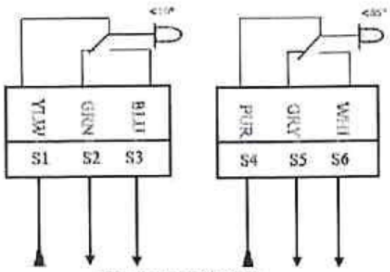


Resistive load 3A,230V,
Inductive load 1.5A,230V

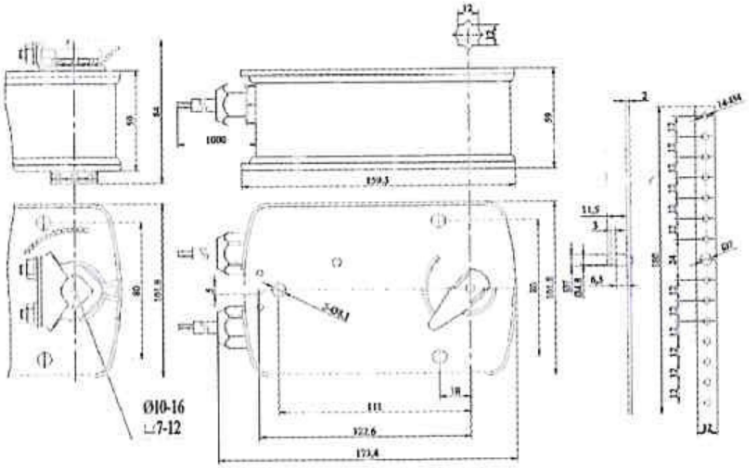


## Технические характеристики

| | |
|---|---|
| Тип электродвигателя | Синхронный |
| Наличие термодатчика | Нет |
| Тип привода | Реверсивный возврат |
| Основная хар-ка | Два встроенных вспомогательных переключателя |
| Крутящий момент | 10Нм |
| Статический крутящий момент удержания лопатки под нагрузкой | 50Нм |
| Размер оси заслонки | Квадратная ось 12мм |
| Рабочее напряжение | AC 24 V |
| Частота | 50...60Гц |
| Потребляемая мощность (вращение/ удержание) | до 5 Вт |
| Вспомогательные переключатели | 1 мА...3А(0,5А), 250В (настраивается) |
| Угол поворота | 0°...90° (-5°...95° механический ручной взвод) |
| Время поворота двигателя | <30 сек |
| Уровень шума | 45 дБ |
| Угол срабатывания концевых выключателей | 10°...85° |
| Степень пыле- и влагозащиты | IP 54 |
| Рабочая температура | -30°...+50°C |
| Температура хранения | -40°...+70°C |
| Влажность | 5%...95% без конденсата |
| Соединительный кабель | 1м |
| Срок службы | 5 лет/60000 циклов |
| Вес | 2кг |
| Стандарт | Декларация соответствия ЕАЭС N RU Д-CN.HB54.B.05472/20 |